КАТАЛОГ ПРОДУКЦИИ

ТЕХНОЛОГИИ СВЕТА

Включите свет с нами

По вопросам продаж и поддержки обращайтесь:

Архангельск (8182)63-90-72
Астана +7(7172)727-132
Астрахань (8512)99-46-04
Барнаул (3852)73-04-60
Белгород (4722)40-23-64
Брянск (4832)59-03-52
Владивосток (423)249-28-31
Волгоград (844)278-03-48
Вологда (8172)26-41-59
Воронеж (473)204-51-73
Екатеринбург (343)384-55-89
Иваново (4932)77-34-06
Ижевск (3412)26-03-58
Казань (843)206-01-48
Калининград (4012)72-03-81
Калуга (4842)92-23-67
Кемерово (3842)65-04-62
Киров (8332)68-02-04
Краснодар (861)203-40-90
Красноярск (391)204-63-61
Курск (4712)77-13-04
Липецк (4742)52-20-81
Магнитогорск (3519)55-03-13
Москва (495)268-04-70
Мурманск (8152)59-64-93
Набережные Челны (8552)20-53-41
Нижний Новгород (831)429-08-12
Новокузнецк (3843)20-46-81
Новосибирск (383)227-86-73
Омск (3812)21-46-40
Орел (4862)44-53-42
Оренбург (3532)37-68-04
Пенза (8412)22-31-16
Пермь (342)205-81-47
Ростов-на-Дону (863)308-18-15
Рязань (4912)46-61-64
Самара (846)206-03-16
Санкт-Петербург (812)309-46-40
Саратов (845)249-38-78
Севастополь (8692)22-31-93
Симферополь (3652)67-13-56
Смоленск (4812)29-41-54
Сочи (862)225-72-31
Ставрополь (8652)20-65-13
Сургут (3462)77-98-35
Тверь (4822)63-31-35
Томск (3822)98-41-53
Тула (4872)74-02-29
Тюмень (3452)66-21-18
Ульяновск (8422)24-23-59
Уфа (347)229-48-12
Хабаровск (4212)92-98-04
Челябинск (351)202-03-61
Череповец (8202)49-02-64
Ярославль (4852)69-52-93

сайт: www.tl-led.nt-rt.ru || эл. почта: tdb@nt-rt.ru

ТЕХНОЛОГИИ СВЕТА

Включите свет с нами

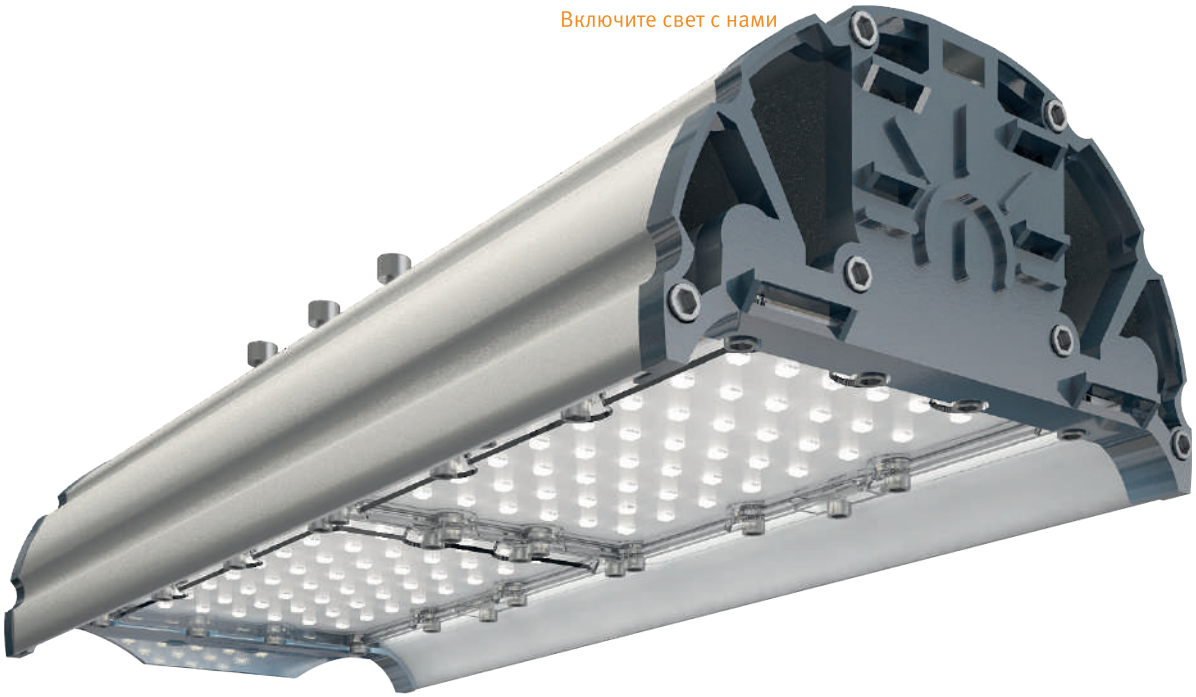

УЛИЧНЫЕ СВЕТИЛЬНИКИ

Серия «Премиум Плюс»

Светодиоды: Osram DURIS S5 (для КСС Д и ШБ) Ресурс до 100 000 ч. Osram OSLON® Square (для КСС ШБ2, ШБ3) Ресурс до 300 000 ч.

Рассеиватели: противоударный поликарбонат и уникальная вторичная оптика собственного производства TL-lens Magistral.

Защита светильника: IP67.

Корпус: анодированный алюминий.

Диаметр консоли: 52 мм.

Системы защиты драйвера: грозозащита (5кВ), защита от 380В, термозащита, защита от короткого замыкания, защита от холостого хода, защита от превышения выходного напряжения.

Базовая гарантия: 48 мес.

Расширенная гарантия: 5% к стоимости за каждый дополнительный год.

TL-STREET 55 PR Plus

Артикул	Мощность, W	Световой поток, Lm	Цветовая температура, K	Диммер	КСС
TL-STREET 55 PR Plus 4K (Д)	УТ000004464	57	7 065	4000	нет	Д
TL-STREET 55 PR Plus 5K (Д)	УТ000002447	57	7 065	5000	нет	Д
TL-STREET 55 PR Plus 4K (ШБ)	УТ000004467	56	7 031	4000	нет	ШБ
TL-STREET 55 PR Plus 5K (ШБ)	УТ000003266	56	7 031	5000	нет	ШБ

TL-STREET 110 PR Plus

TL-STREET 110 PR Plus 4K (Д)	УТ000004476	114	14 130	4000	нет	Д
TL-STREET 110 PR Plus 4K DIM (Д)	УТ000004477	114	14 130	4000	есть	Д
TL-STREET 110 PR Plus 5K (Д)	УТ000001956	114	14 130	5000	нет	Д
TL-STREET 110 PR Plus 5K DIM (Д)	УТ000004475	114	14 130	5000	есть	Д
TL-STREET 110 PR Plus 4K (ШБ)	УТ000004479	112	14 061	4000	нет	ШБ
TL-STREET 110 PR Plus 4K (ШБ2)	УТ000004698	115	15 111	4000	нет	ШБ2
TL-STREET 110 PR Plus 4K (ШБ3)	УТ000004699	115	15 111	4000	нет	ШБ3
TL-STREET 110 PR Plus 4K DIM (ШБ)	УТ000004480	112	14 061	4000	есть	ШБ
TL-STREET 110 PR Plus 4K DIM (ШБ2)	УТ000004721	115	15 111	4000	есть	ШБ2
TL-STREET 110 PR Plus 4K DIM (ШБ3)	УТ000004722	115	15 111	4000	есть	ШБ3
TL-STREET 110 PR Plus 5K (ШБ)	УТ000003191	112	14 061	5000	нет	ШБ
TL-STREET 110 PR Plus 5K (ШБ2)	УТ000004723	115	15 111	5000	нет	ШБ2
TL-STREET 110 PR Plus 5K (ШБ3)	УТ000004724	115	15 111	5000	нет	ШБ3
TL-STREET 110 PR Plus 5K DIM (ШБ)	УТ000004478	112	14 061	5000	есть	ШБ
TL-STREET 110 PR Plus 5K DIM (ШБ2)	УТ000004725	115	15 111	5000	есть	ШБ2
TL-STREET 110 PR Plus 5K DIM (ШБ3)	УТ000004726	115	15 111	5000	есть	ШБ3

TL-STREET 165 PR Plus

TL-STREET 165 PR Plus 4K (Д)	УТ000004482	171	21195	4000	нет	Д
TL-STREET 165 PR Plus 4K DIM (Д)	УТ000004483	171	21195	4000	есть	Д
TL-STREET 165 PR Plus 5K (Д)	УТ000001957	171	21195	5000	нет	Д
TL-STREET 165 PR Plus 5K DIM (Д)	УТ000004481	171	21195	5000	есть	Д
TL-STREET 165 PR Plus 4K (ШБ)	УТ000004485	168	21092	4000	нет	ШБ
TL-STREET 165 PR Plus 4K (ШБ2)	УТ000004727	172,3	22667	4000	нет	ШБ2
TL-STREET 165 PR Plus 4K (ШБ3)	УТ000004728	172,3	22667	4000	нет	ШБ3
TL-STREET 165 PR Plus 4K DIM (ШБ)	УТ000004486	168	21092	4000	есть	ШБ
TL-STREET 165 PR Plus 4K DIM (ШБ2)	УТ000004731	172,3	22667	4000	есть	ШБ2
TL-STREET 165 PR Plus 4K DIM (ШБ3)	УТ000004732	172,3	22667	4000	есть	ШБ3
TL-STREET 165 PR Plus 5K (ШБ)	УТ000003267	168	21092	5000	нет	ШБ
TL-STREET 165 PR Plus 5K (ШБ2)	УТ000004729	172,3	22667	5000	нет	ШБ2
TL-STREET 165 PR Plus 5K (ШБ3)	УТ000004730	172,3	22667	5000	нет	ШБ3
TL-STREET 165 PR Plus 5K DIM (ШБ)	УТ000004484	168	21092	5000	есть	ШБ
TL-STREET 165 PR Plus 5K DIM (ШБ2)	УТ000004733	172,3	22667	5000	есть	ШБ2
TL-STREET 165 PR Plus 5K DIM (ШБ3)	УТ000004734	172,3	22667	5000	есть	ШБ3

TL-STREET 220 PR Plus

TL-STREET 220 PR Plus 4K (Д)	УТ000004488	228	28260	4000	нет	Д
TL-STREET 220 PR Plus 4K DIM (Д)	УТ000004489	228	28260	4000	есть	Д
TL-STREET 220 PR Plus 5K (Д)	УТ000002165	228	28260	5000	нет	Д
TL-STREET 220 PR Plus 5K DIM (Д)	УТ000004487	228	28260	5000	есть	Д
TL-STREET 220 PR Plus 4K (ШБ)	УТ000004491	224	28122	4000	нет	ШБ
TL-STREET 220 PR Plus 4K (ШБ2)	УТ000004735	230	30223	4000	нет	ШБ2
TL-STREET 220 PR Plus 4K (ШБ3)	УТ000004736	230	30223	4000	нет	ШБ3
TL-STREET 220 PR Plus 4K DIM (ШБ)	УТ000004492	224	28122	4000	есть	ШБ
TL-STREET 220 PR Plus 4K DIM (ШБ2)	УТ000004739	230	30223	4000	есть	ШБ2
TL-STREET 220 PR Plus 4K DIM (ШБ3)	УТ000004740	230	30223	4000	есть	ШБ3
TL-STREET 220 PR Plus 5K (ШБ)	УТ000003268	224	28122	5000	нет	ШБ
TL-STREET 220 PR Plus 5K (ШБ2)	УТ000004737	230	30223	5000	нет	ШБ2
TL-STREET 220 PR Plus 5K (ШБ3)	УТ000004738	230	30223	5000	нет	ШБ3
TL-STREET 220 PR Plus 5K DIM (ШБ)	УТ000004490	224	28122	5000	есть	ШБ
TL-STREET 220 PR Plus 5K DIM (ШБ2)	УТ000004741	230	30223	5000	есть	ШБ2
TL-STREET 220 PR Plus 5K DIM (ШБ3)	УТ000004742	230	30223	5000	есть	ШБ3

Светодиоды: Osram DURIS S5 epoxy. Ресурс до 100 000 ч.
Защита светильника: IP67.
Корпус: анодированный алюминий.
Диаметр консоли: 52 мм.
Рассеиватели: противоударный поликарбонат и уникальная вторичная оптика собственного производства TL-lens Magistral.

Системы защиты драйвера: грозозащита (5кВ), защита от 380В, защита от короткого замыкания, защита от холостого хода, защита от превышения выходного напряжения.
Базовая гарантия: 36 мес.
Расширенная гарантия: 5% к стоимости за каждый дополнительный год.

Серия «Лоукостер»

TL-STREET 48 PR Plus LC
TL-STREET 57 PR Plus LC

	Артикул	Мощность, W	Световой поток, Lm	Цветовая температура, K	Диммер	КСС
TL-STREET 48 PR Plus LC 4K (Д)	УТ000005077	48,2	5738	4000	нет	Д
TL-STREET 48 PR Plus LC 5K (Д)	УТ000005078	48,2	5738	5000	нет	Д
TL-STREET 57 PR Plus LC 4K (Д)	УТ000004946	55,4	5816	4000	нет	Д
TL-STREET 57 PR Plus LC 5K (Д)	УТ000004950	55,4	5816	5000	нет	Д
TL-STREET 57 PR Plus LC 4K (ШБ)	УТ000004947	56	5800	4000	нет	ШБ
TL-STREET 57 PR Plus LC 5K (ШБ)	УТ000004951	56	5800	5000	нет	ШБ

TL-STREET 80 PR Plus LC
TL-STREET 96 PR Plus LC

TL-STREET 80 PR Plus LC 4K (Д)	УТ000004470	74	8730	4000	нет	Д
TL-STREET 80 PR Plus LC 4K DIM (Д)	УТ000004471	74	8730	4000	есть	Д
TL-STREET 80 PR Plus LC 5K (Д)	УТ000004378	74	8730	5000	нет	Д
TL-STREET 80 PR Plus LC 5K DIM (Д)	УТ000004469	74	8730	5000	есть	Д
TL-STREET 80 PR Plus LC 4K (ШБ)	УТ000004473	75,2	8960	4000	нет	ШБ
TL-STREET 80 PR Plus LC 4K DIM (ШБ)	УТ000004474	75,2	8960	4000	есть	ШБ
TL-STREET 80 PR Plus LC 5K (ШБ)	УТ000004379	75,2	8960	5000	нет	ШБ
TL-STREET 80 PR Plus LC 5K DIM (ШБ)	УТ000004472	75,2	8960	5000	есть	ШБ
TL-STREET 96 PR Plus LC 4K (Д)	УТ000005518	96	10080	4000	нет	Д
TL-STREET 96 PR Plus LC 4K DIM (Д)	УТ000005520	96	10080	4000	есть	Д
TL-STREET 96 PR Plus LC 5K (Д)	УТ000005519	96	10080	5000	нет	Д
TL-STREET 96 PR Plus LC 5K DIM (Д)	УТ000005521	96	10080	5000	есть	Д

Кронштейн регулируемый

КРК1

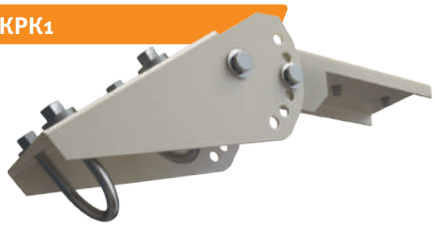

	Артикул	Углы наклона	Ø консоли, мм	Способы крепления
КРК1 60-90-1,5	УТ000005747	0°, 20°, 35°, 55°, 75°	До 60	На трубу, к стене, хомутом к опоре
КРК1 70-90-1,7	УТ000005137		До 70	

КРК2

КРК				

ТЕХНОЛОГИИ СВЕТА

Включите свет с нами

ПРОМЫШЛЕННЫЕ СВЕТИЛЬНИКИ

Серия «Премиум Плюс»

Светодиоды: Osram DURIS S5 (для КСС Д) Ресурс до 100 000 ч, Osram OSLON® Square (для КСС Г, К40) Ресурс до 300 000 ч.

Защита светильника IP67.

Корпус: анодированный алюминий.

Рассеиватели: противоударный поликарбонат и уникальная вторичная оптика собственного производства TL-Lens Industrial Square.

Крепление: универсальное (кронштейн/кольцо).

Системы защиты драйвера: грозозащита (5кВ), защита от 380В, термозащита, защита от короткого замыкания, защита от холостого хода, защита от превышения выходного напряжения.

Базовая гарантия: 48 мес.

Расширенная гарантия: 5% к стоимости за каждый дополнительный год.

TL-PROM 50 PR Plus

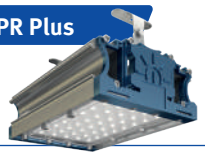

TL-PROM 80 PR Plus

TL-PROM 100 PR Plus

TL-PROM 150 PR Plus

TL-PROM 200 PR Plus

TL-PROM 300 PR Plus

TL-PROM 400 PR Plus

TL-PROM 500 PR Plus

TL-PROM 600 PR Plus

Артикул		Мощность, W	Световой поток, Lm	Цветовая температура, K	Диммер	КСС
TL-PROM 50 PR Plus 5K (Д)	УТ000002598	48,2	5738	5000	нет	Д
TL-PROM 50 PR Plus 4K (Д)	УТ000004494	48,2	5738	4000	нет	Д
TL-PROM 50 PR Plus 5K (Г)	УТ000004442	42,4	5744,5	5000	нет	Г
TL-PROM 50 PR Plus 5K (К40)	УТ000004441	42,4	5704	5000	нет	К40
TL-PROM 80 PR Plus LC 4K (Д)	УТ000005744	74	8730	4000	нет	Д
TL-PROM 80 PR Plus LC 4K DIM (Д)	УТ000005745	74	8730	4000	есть	Д
TL-PROM 80 PR Plus LC 5K (Д)	УТ000005741	74	8730	5000	нет	Д
TL-PROM 80 PR Plus LC 5K DIM (Д)	УТ000005746	74	8730	5000	есть	Д
TL-PROM 100 PR Plus 5K (Д)	УТ000002594	93	11299	5000	нет	Д
TL-PROM 100 PR Plus 5K DIM (Д)	УТ000004498	93	11299	5000	есть	Д
TL-PROM 100 PR Plus 4K (Д)	УТ000004499	93	11299	4000	нет	Д
TL-PROM 100 PR Plus 4K DIM (Д)	УТ000004500	93	11299	4000	есть	Д
TL-PROM 100 PR Plus 5K (Г)	УТ000004439	84,8	11489	5000	нет	Г
TL-PROM 100 PR Plus 5K DIM (Г)	УТ000004501	84,8	11489	5000	есть	Г
TL-PROM 100 PR Plus 5K (К40)	УТ000004440	85,6	11408	5000	нет	К40
TL-PROM 100 PR Plus 5K DIM (К40)	УТ000004502	85,6	11408	5000	есть	К40
TL-PROM 150 PR Plus 5K (Д)	УТ000002595	141,2	17037	5000	нет	Д
TL-PROM 150 PR Plus 5K DIM (Д)	УТ000004503	141,2	17037	5000	есть	Д
TL-PROM 150 PR Plus 4K (Д)	УТ000004504	141,2	17037	4000	нет	Д
TL-PROM 150 PR Plus 4K DIM (Д)	УТ000004505	141,2	17037	4000	есть	Д
TL-PROM 150 PR Plus 5K (Г)	УТ000004422	127,2	17233,5	5000	нет	Г
TL-PROM 150 PR Plus 5K DIM (Г)	УТ000004506	127,2	17233,5	5000	есть	Г
TL-PROM 150 PR Plus 5K (К40)	УТ000004421	128,4	17112	5000	нет	К40
TL-PROM 150 PR Plus 5K DIM (К40)	УТ000004507	128,4	17112	5000	есть	К40
TL-PROM 200 PR Plus 5K (Д)	УТ000002596	186	22598	5000	нет	Д
TL-PROM 200 PR Plus 5K DIM (Д)	УТ000004508	186	22598	5000	есть	Д
TL-PROM 200 PR Plus 4K (Д)	УТ000004509	186	22598	4000	нет	Д
TL-PROM 200 PR Plus 4K DIM (Д)	УТ000004510	186	22598	4000	есть	Д
TL-PROM 200 PR Plus 5K (Г)	УТ000004511	169,6	22978	5000	нет	Г
TL-PROM 200 PR Plus 5K DIM (Г)	УТ000004512	169,6	22978	5000	есть	Г
TL-PROM 200 PR Plus 5K (К40)	УТ000004513	171,2	22816	5000	нет	К40
TL-PROM 200 PR Plus 5K DIM (К40)	УТ000004514	171,2	22816	5000	есть	К40
TL-PROM 300 PR Plus 5K (Д)	УТ000002555	279	33897	5000	нет	Д
TL-PROM 300 PR Plus 5K DIM (Д)	УТ000004515	279	33897	5000	есть	Д
TL-PROM 300 PR Plus 4K (Д)	УТ000004516	279	33897	4000	нет	Д
TL-PROM 300 PR Plus 4K DIM (Д)	УТ000004517	279	33897	4000	есть	Д
TL-PROM 300 PR Plus 5K (Г)	УТ000004518	254,4	34467	5000	нет	Г
TL-PROM 300 PR Plus 5K DIM (Г)	УТ000004519	254,4	34467	5000	есть	Г
TL-PROM 300 PR Plus 5K (К40)	УТ000004520	255,8	34224	5000	нет	К40
TL-PROM 300 PR Plus 5K DIM (К40)	УТ000004521	255,8	34224	5000	есть	К40
TL-PROM 400 PR Plus 5K (Д)	УТ000002597	372	45196	5000	нет	Д
TL-PROM 400 PR Plus 5K DIM (Д)	УТ000004522	372	45196	5000	есть	Д
TL-PROM 400 PR Plus 4K (Д)	УТ000004523	372	45196	4000	нет	Д
TL-PROM 400 PR Plus 4K DIM (Д)	УТ000004524	372	45196	4000	есть	Д
TL-PROM 400 PR Plus 5K (Г)	УТ000004525	339,2	45956	5000	нет	Г
TL-PROM 400 PR Plus 5K DIM (Г)	УТ000004526	339,2	45956	5000	есть	Г
TL-PROM 400 PR Plus 5K (К40)	УТ000004527	342,4	45632	5000	нет	К40
TL-PROM 400 PR Plus 5K DIM (К40)	УТ000004528	342,4	45632	5000	есть	К40
TL-PROM 500 PR Plus 5K (Д)	УТ000004874	465	56495	5000	нет	Д
TL-PROM 500 PR Plus 5K DIM (Д)	УТ000004877	465	56495	5000	есть	Д
TL-PROM 500 PR Plus 4K (Д)	УТ000004871	465	56495	4000	нет	Д
TL-PROM 500 PR Plus 4K DIM (Д)	УТ000004872	465	56495	4000	есть	Д
TL-PROM 500 PR Plus 5K (Г)	УТ000004873	424	57445	5000	нет	Г
TL-PROM 500 PR Plus 5K DIM (Г)	УТ000004876	424	57445	5000	есть	Г
TL-PROM 500 PR Plus 5K (К40)	УТ000004875	424	57445	5000	нет	К40
TL-PROM 500 PR Plus 5K DIM (К40)	УТ000004878	424	57445	5000	есть	К40
TL-PROM 600 PR Plus 5K (Д)	УТ000004529	558	67794	5000	нет	Д
TL-PROM 600 PR Plus 5K DIM (Д)	УТ000004530	558	67794	5000	есть	Д
TL-PROM 600 PR Plus 4K (Д)	УТ000004531	558	67794	4000	нет	Д
TL-PROM 600 PR Plus 4K DIM (Д)	УТ000004532	558	67794	4000	есть	Д
TL-PROM 600 PR Plus 5K (Г)	УТ000004533	508,8	68934	5000	нет	Г
TL-PROM 600 PR Plus 5K DIM (Г)	УТ000004534	508,8	68934	5000	есть	Г
TL-PROM 600 PR Plus 5K (К40)	УТ000004535	513,6	68448	5000	нет	К40
TL-PROM 600 PR Plus 5K DIM (К40)	УТ000004536	513,6	68448	5000	есть	К40

Серия «Пром»

Светодиоды: Osram DURIS S5E. Ресурс до 100 000 ч.
Защита светильника: IP67.
Корпус: анодированный алюминий.
Рассеиватели: противоударный поликарбонат. Под заказ — полистирол микропризма и опал.

Системы защиты драйвера: грозозащита (5кВ), защита от 380В, защита от короткого замыкания, защита от холостого хода, защита от превышения выходного напряжения.
Базовая гарантия: 48 мес.
Расширенная гарантия: 5% к стоимости за каждый дополнительный год.

TL-PROM 50

	Артикул	Мощность, W	Световой поток, Lm	Цветовая температура, K	Диммер	КСС
TL-PROM-50-5K (Д)	УТ000004537	46,4	4 696	5000	нет	Д
TL-PROM-50-5K DIM (Д)	УТ000004538	46,4	4 696	5000	есть	Д
TL-PROM-50-4K (Д)	УТ000004539	46,4	4 696	4000	нет	Д
TL-PROM-50-4K DIM (Д)	УТ000004540	46,4	4 696	4000	есть	Д

TL-PROM 100

TL-PROM-100-5K (Д)	УТ000004541	92,8	9392	5000	нет	Д
TL-PROM-100-5K DIM (Д)	УТ000004542	92,8	9392	5000	есть	Д
TL-PROM-100-4K (Д)	УТ000004543	92,8	9392	4000	нет	Д
TL-PROM-100-4K DIM (Д)	УТ000004544	92,8	9392	4000	есть	Д

TL-PROM 150

TL-PROM-150-5K (Д)	УТ000004545	139,2	14088	5000	нет	Д
TL-PROM-150-5K DIM (Д)	УТ000004546	139,2	14088	5000	есть	Д
TL-PROM-150-4K (Д)	УТ000004547	139,2	14088	4000	нет	Д
TL-PROM-150-4K DIM (Д)	УТ000004548	139,2	14088	4000	есть	Д

TL-PROM 200

TL-PROM-200-5K (Д)	УТ000004549	185,6	18784	5000	нет	Д
TL-PROM-200-5K DIM (Д)	УТ000004550	185,6	18784	5000	есть	Д
TL-PROM-200-4K (Д)	УТ000004551	185,6	18784	4000	нет	Д
TL-PROM-200-4K DIM (Д)	УТ000004552	185,6	18784	4000	есть	Д

TL-PROM 300

TL-PROM-300-5K (Д)	УТ000004553	278,4	28176	5000	нет	Д
TL-PROM-300-5K DIM (Д)	УТ000004554	278,4	28176	5000	есть	Д
TL-PROM-300-4K (Д)	УТ000004555	278,4	28176	4000	нет	Д
TL-PROM-300-4K DIM (Д)	УТ000004556	278,4	28176	4000	есть	Д

TL-PROM 400

TL-PROM-400-5K (Д)	УТ000004557	371,2	37568	5000	нет	Д
TL-PROM-400-5K DIM (Д)	УТ000004558	371,2	37568	5000	есть	Д
TL-PROM-400-4K (Д)	УТ000004559	371,2	37568	4000	нет	Д
TL-PROM-400-4K DIM (Д)	УТ000004560	371,2	37568	4000	есть	Д

TL-PROM 500

TL-PROM-500-5K (Д)	УТ000004561	464	46960	5000	нет	Д
TL-PROM-500-5K DIM (Д)	УТ000004562	464	46960	5000	есть	Д
TL-PROM-500-4K (Д)	УТ000004563	464	46960	4000	нет	Д
TL-PROM-500-4K DIM (Д)	УТ000004564	464	46960	4000	есть	Д

Серия «TL-ЭКО»

Светодиоды: Osram DURIS S5 epoxy. Ресурс до 100 000 ч.
Защита светильника: IP65.
Корпус: ABS-пластик.
Рассеиватель: Стиролакрилнитрил (SAN).

Системы защиты драйвера: защита от короткого замыкания, защита от холостого хода, защита от превышения выходного напряжения.
Базовая гарантия: 36 мес.
Расширенная гарантия: 5% к стоимости за каждый дополнительный год.

TL-ЭКО 236

	Артикул	Мощность, W	Световой поток, Lm	Цветовая температура, K	Диммер	КСС
TL-ЭКО 236/30 PR IP-65 (S5E)	УТ000003616	29,4	2936	5000	нет	Д
TL-ЭКО 236/35 PR IP-65 (S5E)	УТ000003617	39,2	3914	5000	нет	Д

ТЕХНОЛОГИИ СВЕТА

Включите свет с нами

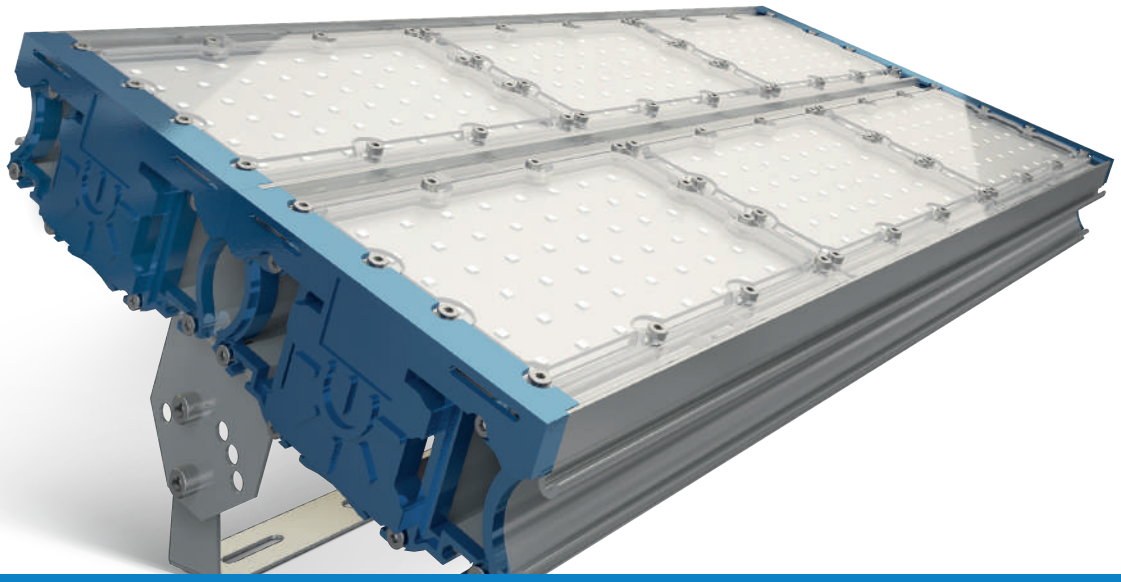

ПРОЖЕКТОРНЫЕ СВЕТИЛЬНИКИ

Светодиоды: Osram DURIS S5 (для КСС Д). Ресурс до 100 000 ч. Osram OSLON® Square (для КСС Г, К15, К30, К40). Ресурс до 300 000 ч.

Защита светильника: IP67.

Корпус: анодированный алюминий.

Рассеиватели: противоударный поликарбонат и уникальная вторичная оптика собственного производства TL-Lens Industrial Square.

Способ крепления прожектора: скоба +/-90°.

Системы защиты драйвера: грозозащита (5кВ), защита от 380В, термозащита, защита от короткого замыкания, защита от холостого хода, защита от превышения выходного напряжения.

Базовая гарантия: 48 мес.

Расширенная гарантия: 5% к стоимости за каждый дополнительный год.

Серия «Премиум Плюс FL»

TL-PROM 50 PR Plus FL

	Артикул	Мощность, W	Световой поток, Lm	Цветовая температура, K	КСС
TL-PROM 50 PR Plus FL 5K (Д)	УТ000003227	48,2	5738	5000	Д
TL-PROM 50 PR Plus FL 5K (Г)	УТ000003301	42,4	5744,5	5000	Г
TL-PROM 50 PR Plus FL 5K (К15)	УТ000004567	42,8	5699	5000	К15
TL-PROM 50 PR Plus FL 5K (К30)	УТ000004566	42,8	5699	5000	К30
TL-PROM 50 PR Plus FL 5K (К40)	УТ000003307	42,8	5699	5000	К40

TL-PROM 80 PR Plus FL

TL-PROM 100 PR Plus FL

TL-PROM 80 PR Plus FL 5K (Д)	УТ000005758	74	8730	5000	Д
TL-PROM 100 PR Plus FL 5K (Д)	УТ000003228	93	11299	5000	Д
TL-PROM 100 PR Plus FL 5K (Г)	УТ000003302	86	11489	5000	Г
TL-PROM 100 PR Plus FL 5K (К15)	УТ000004573	85,6	11398	5000	К15
TL-PROM 100 PR Plus FL 5K (К30)	УТ000004572	85,6	11398	5000	К30
TL-PROM 100 PR Plus FL 5K (К40)	УТ000003308	85,6	11398	5000	К40

TL-PROM 150 PR Plus FL

TL-PROM 150 PR Plus FL 5K (Д)	УТ000003229	141,2	17037	5000	Д
TL-PROM 150 PR Plus FL 5K (Г)	УТ000003303	129	17233,5	5000	Г
TL-PROM 150 PR Plus FL 5K (К15)	УТ000004580	128,4	17097	5000	К15
TL-PROM 150 PR Plus FL 5K (К30)	УТ000004579	128,4	17097	5000	К30
TL-PROM 150 PR Plus FL 5K (К40)	УТ000003309	128,4	17097	5000	К40

TL-PROM 200 PR Plus FL

TL-PROM 200 PR Plus FL 5K (Д)	УТ000003230	186	22598	5000	Д
TL-PROM 200 PR Plus FL 5K (Г)	УТ000003304	172	22978	5000	Г
TL-PROM 200 PR Plus FL 5K (К15)	УТ000004586	171,2	22796	5000	К15
TL-PROM 200 PR Plus FL 5K (К30)	УТ000004585	171,2	22796	5000	К30
TL-PROM 200 PR Plus FL 5K (К40)	УТ000003310	171,2	22796	5000	К40

TL-PROM 200x2 PR Plus FL 5K (Д)	УТ000005749	186	22598	5000	Д
TL-PROM 200x2 PR Plus FL 5K (Г)	УТ000005748	172	22978	5000	Г
TL-PROM 200x2 PR Plus FL 5K (К15)	УТ000005750	171,2	22796	5000	К15
TL-PROM 200x2 PR Plus FL 5K (К30)	УТ000005751	171,2	22796	5000	К30
TL-PROM 200x2 PR Plus FL 5K (К40)	УТ000005752	171,2	22796	5000	К40

TL-PROM 300 PR Plus FL

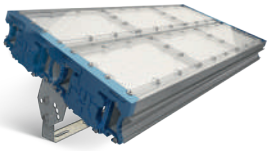

TL-PROM 300 PR Plus FL 5K (Д)	УТ000003231	279	33897	5000	Д
TL-PROM 300 PR Plus FL 5K (Г)	УТ000003305	258	34467	5000	Г
TL-PROM 300 PR Plus FL 5K (К15)	УТ000004592	256,8	34194	5000	К15
TL-PROM 300 PR Plus FL 5K (К30)	УТ000004591	256,8	34194	5000	К30
TL-PROM 300 PR Plus FL 5K (К40)	УТ000003311	256,8	34194	5000	К40

Светодиоды: Osram DURIS S5 (для КСС Д). Ресурс до 100 000 ч. Osram OSLON® Square (для КСС Г, К15, К30, К40). Ресурс до 300 000 ч.

Защита светильника: IP67.

Корпус: анодированный алюминий.

Рассеиватели: противоударный поликарбонат и уникальная вторичная оптика собственного производства TL-Lens Industrial Square.

Способ крепления прожектора: скоба +/-90°.

Системы защиты драйвера: грозозащита (5кВ), защита от 380В, термозащита, защита от короткого замыкания, защита от холостого хода, защита от превышения выходного напряжения.

Базовая гарантия: 48 мес.

Расширенная гарантия: 5% к стоимости за каждый дополнительный год.

Серия «Премиум Плюс FL»

TL-PROM 400 PR Plus FL

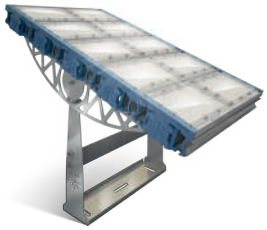

	Артикул	Мощность, W	Световой поток, Lm	Цветовая температура, K	КСС
TL-PROM 400 PR Plus FL 5K (Д)	УТ000003232	372	45196	5000	Д
TL-PROM 400 PR Plus FL 5K (Г)	УТ000003306	344	45956	5000	Г
TL-PROM 400 PR Plus FL 5K (К15)	УТ000004594	342,4	45592	5000	К15
TL-PROM 400 PR Plus FL 5K (К30)	УТ000004593	342,4	45592	5000	К30
TL-PROM 400 PR Plus FL 5K (К40)	УТ000003312	342,4	45592	5000	К40
TL-PROM 400x4 PR Plus FL 5K (Д)	УТ000005754	372	45196	5000	Д
TL-PROM 400x4 PR Plus FL 5K (Г)	УТ000005753	344	45592	5000	Г
TL-PROM 400x4 PR Plus FL 5K (К15)	УТ000005755	342,4	45592	5000	К15
TL-PROM 400x4 PR Plus FL 5K (К30)	УТ000005756	342,4	45592	5000	К30
TL-PROM 400x4 PR Plus FL 5K (К40)	УТ000005757	342,4	45592	5000	К40

TL-PROM 500 PR Plus FL

TL-PROM 500 PR Plus FL 5K (Д)	УТ000005760	465	56495	5000	Д
TL-PROM 500 PR Plus FL 5K (Г)	УТ000005759	424	57445	5000	Г
TL-PROM 500 PR Plus FL 5K (К15)	УТ000005761	424	57445	5000	К15
TL-PROM 500 PR Plus FL 5K (К30)	УТ000005762	424	57445	5000	К30
TL-PROM 500 PR Plus FL 5K (К40)	УТ000005763	424	57445	5000	К40

TL-PROM 600 PR Plus FL

TL-PROM 600 PR Plus FL 5K (Д)	УТ000004596	558	67794	5000	Д
TL-PROM 600 PR Plus FL 5K (Г)	УТ000004595	516	68934	5000	Г
TL-PROM 600 PR Plus FL 5K (К15)	УТ000004597	513,6	68388	5000	К15
TL-PROM 600 PR Plus FL 5K (К30)	УТ000004598	513,6	68388	5000	К30
TL-PROM 600 PR Plus FL 5K (К40)	УТ000004599	513,6	68388	5000	К40
TL-PROM 600x4 PR Plus FL 5K (Д)	УТ000005765	558	67794	5000	Д
TL-PROM 600x4 PR Plus FL 5K (Г)	УТ000005764	516	68934	5000	Г
TL-PROM 600x4 PR Plus FL 5K (К15)	УТ000005766	513,6	68388	5000	К15
TL-PROM 600x4 PR Plus FL 5K (К30)	УТ000005767	513,6	68388	5000	К30
TL-PROM 600x4 PR Plus FL 5K (К40)	УТ000005768	513,6	68388	5000	К40

TL-PROM 800 PR Plus FL

TL-PROM 800 PR Plus FL 5K (Д)	УТ000004601	744	90392	5000	Д
TL-PROM 800 PR Plus FL 5K (Г)	УТ000004600	688	91912	5000	Г
TL-PROM 800 PR Plus FL 5K (К15)	УТ000004602	684,8	91184	5000	К15
TL-PROM 800 PR Plus FL 5K (К30)	УТ000004603	684,8	91184	5000	К30
TL-PROM 800 PR Plus FL 5K (К40)	УТ000004604	684,8	91184	5000	К40

TL-PROM 1000 PR Plus FL

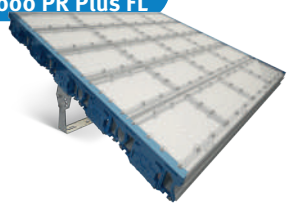

TL-PROM 1000 PR Plus FL 5K (Д)	УТ000004606	930	112990	5000	Д
TL-PROM 1000 PR Plus FL 5K (Г)	УТ000004605	860	114890	5000	Г
TL-PROM 1000 PR Plus FL 5K (К15)	УТ000004607	856	113980	5000	К15
TL-PROM 1000 PR Plus FL 5K (К30)	УТ000004608	856	113980	5000	К30
TL-PROM 1000 PR Plus FL 5K (К40)	УТ000004609	856	113980	5000	К40

ТЕХНОЛОГИИ СВЕТА

Включите свет с нами

ВЗРЫВОЗАЩИЩЕННЫЕ СВЕТИЛЬНИКИ

Светодиоды: Osram DURIS S5 (для КСС Д). Ресурс до 100 000 ч. Osram OSLON® Square (для КСС Г). Ресурс до 300 000 ч.

Защита светильника: IP67.

Корпус: анодированный алюминий.

Рассеиватели: противоударный поликарбонат и уникальная вторичная оптика собственного производства TL-Lens Industrial Square.

Способ крепления прожектора: скоба +/-90°.

Системы защиты драйвера: грозозащита (5кВ), защита от 380В, термозащита, защита от короткого замыкания, защита от холостого хода, защита от превышения выходного напряжения.

Базовая гарантия: 48 мес.

Расширенная гарантия: 5% к стоимости за каждый дополнительный год.

TL-PROM 1 PR Plus 5K (D) Ex

TL-PROM 1 PR Plus 5K (Г) Ex

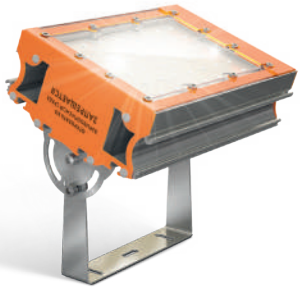

TL-PROM 2 PR Plus 5K (D) Ex

TL-PROM 2 PR Plus 5K (Г) Ex

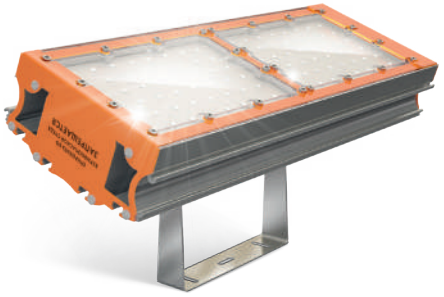

	Артикул	Мощность, W	Световой поток, Lm	Маркировка взрывозащиты	КСС
TL-PROM 1 PR Plus 5K (D) Ex	УТ000005625	48,2	5738	2Ex nC IIC T6 X, Ex tb IIIC T85 °C Db X	Д
TL-PROM 1 PR Plus 5K (Г) Ex	УТ000005624	42,4	5744,5		Г
TL-PROM 2 PR Plus 5K (D) Ex	УТ000005574	93	11299		Д
TL-PROM 2 PR Plus 5K (Г) Ex	УТ000005312	84,8	11489		Г

ТЕХНОЛОГИИ СВЕТА

Включите свет с нами

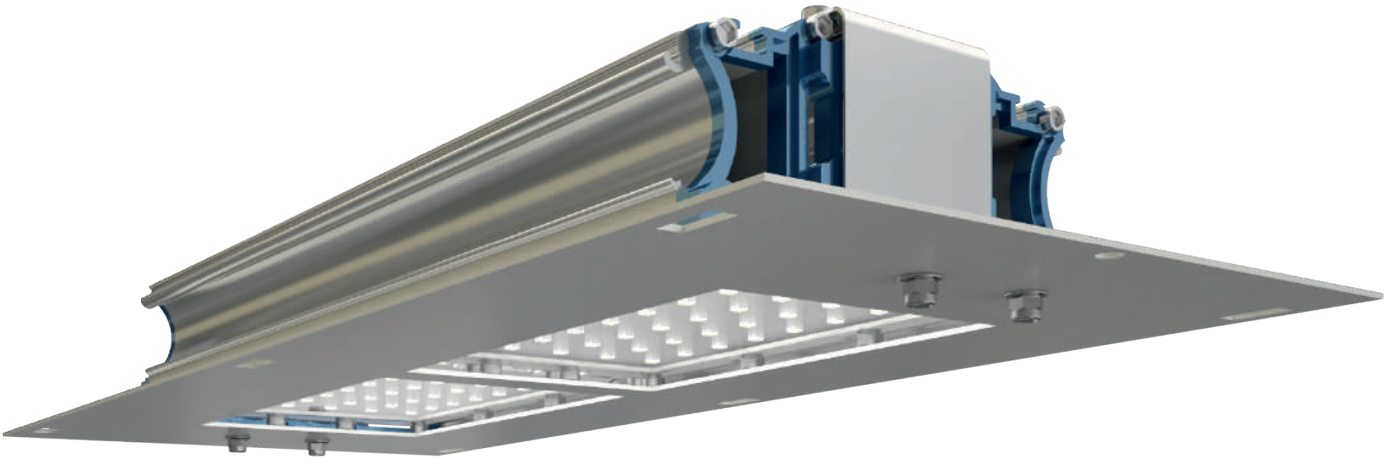

АЗС СВЕТИЛЬНИКИ

Светодиоды: Osram DURIS S5. Ресурс до 100 000 ч.
Защита светильника: IP67.
Корпус: анодированный алюминий.
Рассеиватель: противоударный поликарбонат.
Способ крепления: встраиваемый.

Системы защиты драйвера: грозозащита (5кВ), защита от 380В, термозащита, защита от короткого замыкания, защита от холостого хода, защита от превышения выходного напряжения.
Базовая гарантия: 48 мес.
Расширенная гарантия: 5% к стоимости за каждый дополнительный год.

TL-PROM 50 AZS PR Plus

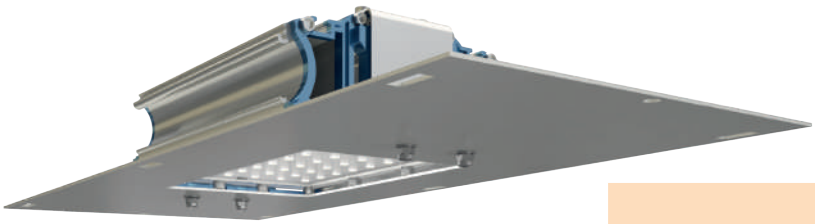

TL-PROM 100 AZS PR Plus

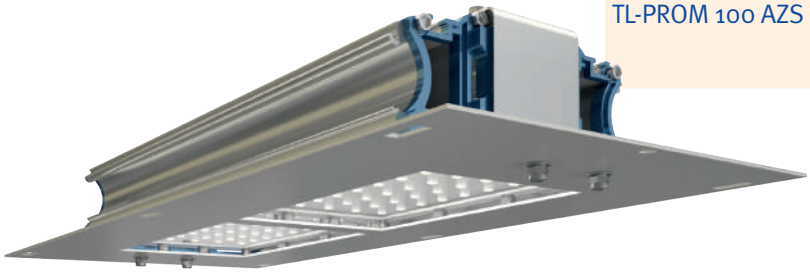

	Артикул	Мощность, W	Световой поток, Lm	Цветовая температура, K	КСС
TL-PROM 50 AZS PR Plus 5К (Д)	УТ000002641	48,2	5738	5000	Д
TL-PROM 100 AZS PR Plus 5К (Д)	УТ000002640	93	11299	5000	Д

TL-PROM 1 PR Plus 5К (D) Ex

TL-PROM2 PR Plus 5К (D) Ex

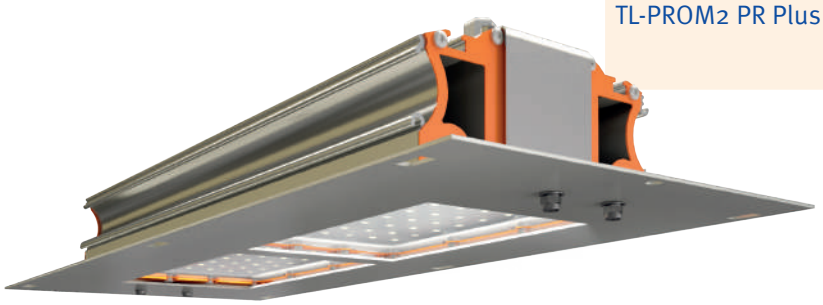

	Артикул	Мощность, W	Световой поток, Lm	Цветовая температура, K	КСС
TL-PROM 1 PR Plus 5К (D) Ex	УТ000005898	48,2	5738	5000	Д
TL-PROM2 PR Plus 5К (D) Ex	УТ000005899	93	11299	5000	Д

ТЕХНОЛОГИИ СВЕТА

Включите свет с нами

ТОРГОВЫЕ СВЕТИЛЬНИКИ

Светодиоды: Osram DURIS S5 epoxy. Ресурс до 100 000 ч.
Защита светильника: IP65.
Корпус: анодированный алюминий.
Рассеиватели: полистирол, микропризма, опал.

КСС: Д.
Крепление: поворотный кронштейн.
Базовая гарантия: 36 мес.
Расширенная гарантия: 5% к стоимости за каждый дополнительный год.

TL-PROM TRADE 17 PR

	Артикул	Мощность, W	Световой поток, Lm	Рассеиватель	Цветовая температура, K	ДхШхВ
TL-PROM TRADE 17 P 5K	УТ000005840	17	1628	Призма	5000	450x80 x60
TL-PROM TRADE PR P 4K	УТ000005839		1628	Призма	4000	
TL-PROM TRADE 17 O 5K	УТ000005838		1302	Опал	5000	
TL-PROM TRADE 17 O 4K	УТ000005837		1302	Опал	4000	

TL-PROM TRADE 34 PR

TL-PROM TRADE 34 P 5K	УТ000005844	34	3255	Призма	5000	850x80 x60
TL-PROM TRADE 34 P 4K	УТ000005843		3255	Призма	4000	
TL-PROM TRADE 34 O 5K	УТ000005842		2604	Опал	5000	
TL-PROM TRADE 34 O 4K	УТ000005841		2604	Опал	4000	

TL-PROM TRADE 50 PR

TL-PROM TRADE 50 P L1200 5K	УТ000005850	51	4883	Призма	5000	1200x80 x60
TL-PROM TRADE 50 P L1200 4K	УТ000005849		4883	Призма	4000	
TL-PROM TRADE 50 O L1200 5K	УТ000005846		3906	Опал	5000	
TL-PROM TRADE 50 O L1200 4K	УТ000005845		3906	Опал	4000	

TL-PROM TRADE 50 PR

TL-PROM TRADE 50 P L1550 5K	УТ000005852	49	4650	Призма	5000	1550x80 x60
TL-PROM TRADE 50 P L1550 4K	УТ000005851		4650	Призма	4000	
TL-PROM TRADE 50 O L1550 5K	УТ000005848		3720	Опал	5000	
TL-PROM TRADE 50 O L1550 4K	УТ000005847		3720	Опал	4000	

ТЕХНОЛОГИИ СВЕТА

Включите свет с нами

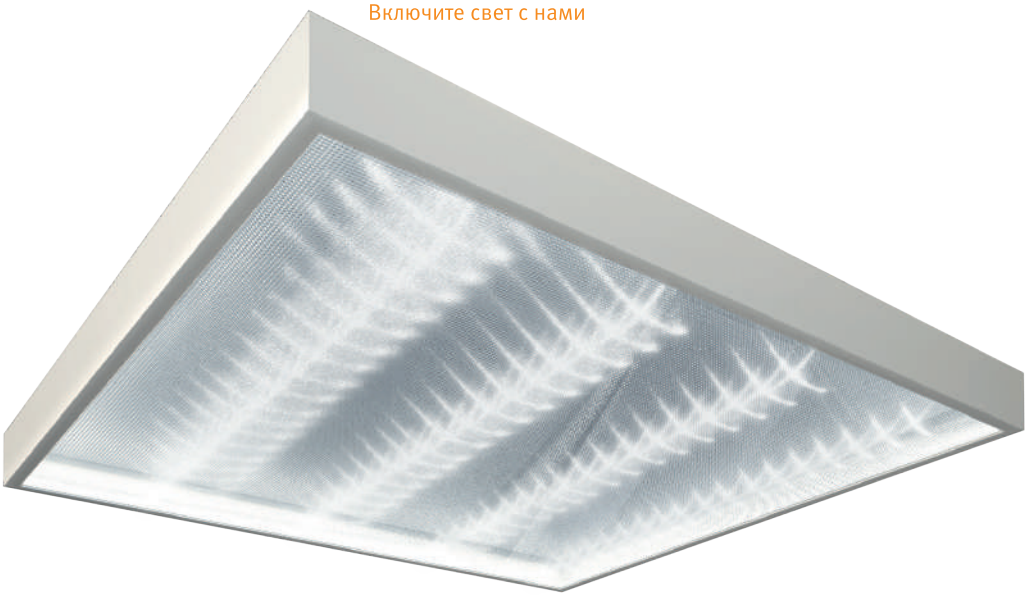

ОФИСНЫЕ СВЕТИЛЬНИКИ

Светодиоды: Osram DURIS S5 epoxy. Osram DURIS® S 5 GW PSLR32 CM. Ресурс до 100 000 ч.
Защита светильника: IP20.
Корпус: металл/пластик.
Рассеиватели: полистирол микропризма, опал.
Габариты светильника: ДхШхВ, 595x595x40 Мм.

КСС: Д.
Способ крепления светильника: универсальный.
Базовая гарантия: 36 мес.
Расширенная гарантия: 5% к стоимости за каждый дополнительный год.

TL-ЭКО PR School

	Артикул	Мощность, W	Световой поток, Lm	Цветовая температура, K	Индекс цветопередачи CRI	Рассеиватель
TL-ЭКО 30 PR School P 4K	УТ000003618	32,3	3019	4000	95,7	Призма
TL-ЭКО 30 PR School O 4K	УТ000003621	32,3	2263			Опал
TL-ЭКО 40 PR School P 4K	УТ000003619	40,7	3772			Призма
TL-ЭКО 40 PR School O 4K	УТ000003622	40,7	2975			Опал
TL-ЭКО 48 PR School P 4K	УТ000003620	48,5	4530			Призма
TL-ЭКО 48 PR School O 4K	УТ000003623	48,5	3545			Опал

TL-ЭКО PR P

	Артикул	Мощность, W	Световой поток, Lm	Цветовая температура, K	Индекс цветопередачи CRI	Рассеиватель
TL-ЭКО 30 PR P/P (S5E) 5K	УТ000003610	29,4	2764	5000	83,6	Призма
TL-ЭКО 30 PR P/O (S5E) 5K	УТ000003611	29,4	2190			Опал
TL-ЭКО 35 PR P/P (S5E) 5K	УТ000003612	39,2	3685			Призма
TL-ЭКО 35 PR P/O (S5E) 5K	УТ000003613	39,7	2958			Опал
TL-ЭКО 48 PR P/P (S5E) 5K	УТ000003614	49,0	4606			Призма
TL-ЭКО 48 PR P/O (S5E) 5K	УТ000003615	49,0	3651			Опал

ТЕХНОЛОГИИ СВЕТА

Включите свет с нами

НИЗКОВОЛЬТНЫЕ СВЕТИЛЬНИКИ

Светодиоды: Osram DURIS S5. Ресурс до 100 000 ч.
Рассеиватель: противоударный поликарбонат.
Защита светильника: IP67.
Корпус: анодированный алюминий.

Диаметр консоли: 52 мм.
Базовая гарантия: 48 мес.
Расширенная гарантия: 5% к стоимости за каждый дополнительный год.

TL-STREET 110 PR Plus LV 5К (Д)

	Артикул	Мощность, W	Постоянный ток, В	Световой поток, Lm	Цветовая температура, К	КСС
TL-STREET 55 PR Plus LV 5К (Д)	УТ000003466	42,5	24	4 266	5 000	Д
TL-STREET 110 PR Plus LV 5К (Д)	УТ000003467	85		8 531	5 000	Д
TL-STREET 165 PR Plus LV 5К (Д)	УТ000003468	127,5		12 797	5 000	Д
TL-STREET 220 PR Plus LV 5К (Д)	УТ000003469	170		17 062	5 000	Д

Светодиоды: Osram DURIS S5 (для КСС Д).
Ресурс: до 100 000 ч.
Защита: IP67.
Корпус: анодированный алюминий.

Рассеиватели: противоударный поликарбонат.
Крепление универсальное: (кронштейн/кольцо).
Базовая гарантия: 48 мес.
Расширенная гарантия: 5% к стоимости за каждый дополнительный год.

TL-PROM 100 PR Plus LV 5К (Д)

TL-PROM 50 PR Plus LV 5К (Д)	УТ000003475	42,5	24	4 266	5 000	Д
TL-PROM 100 PR Plus LV 5К (Д)	УТ000003470	85		8 531	5 000	Д
TL-PROM 150 PR Plus LV 5К (Д)	УТ000003471	127,5		12 797	5 000	Д
TL-PROM 200 PR Plus LV 5К (Д)	УТ000003472	170		17 062	5 000	Д
TL-PROM 300 PR Plus LV 5К (Д)	УТ000003473	255		25 593	5 000	Д
TL-PROM 400 PR Plus LV 5К (Д)	УТ000003474	340		34 124	5 000	Д

Светодиоды: Osram DURIS S5. Ресурс до 100 000 ч.
Защита светильника: IP67.
Корпус: анодированный алюминий.
Рассеиватели: противоударный поликарбонат.

Способ крепления прожектора: скоба +/-90°.
Базовая гарантия: 48 мес.
Расширенная гарантия: 5% к стоимости за каждый дополнительный год.

TL-PROM 100 PR Plus FL LV 5К (Д)

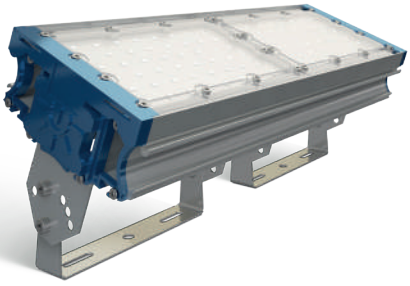

TL-PROM 50 PR Plus FL LV 5К (Д)	УТ000003482	42,5	24	4 266	5 000	Д
TL-PROM 100 PR Plus FL LV 5К (Д)	УТ000003477	85		8 531	5 000	Д
TL-PROM 150 PR Plus FL LV 5К (Д)	УТ000003478	127,5		12 797	5 000	Д
TL-PROM 200 PR Plus FL LV 5К (Д)	УТ000003479	170		17 062	5 000	Д
TL-PROM 300 PR Plus FL LV 5К (Д)	УТ000003480	255		25 593	5 000	Д
TL-PROM 400 PR Plus FL LV 5К (Д)	УТ000003481	340		34 124	5 000	Д

ТЕХНОЛОГИИ СВЕТА

Включите свет с нами

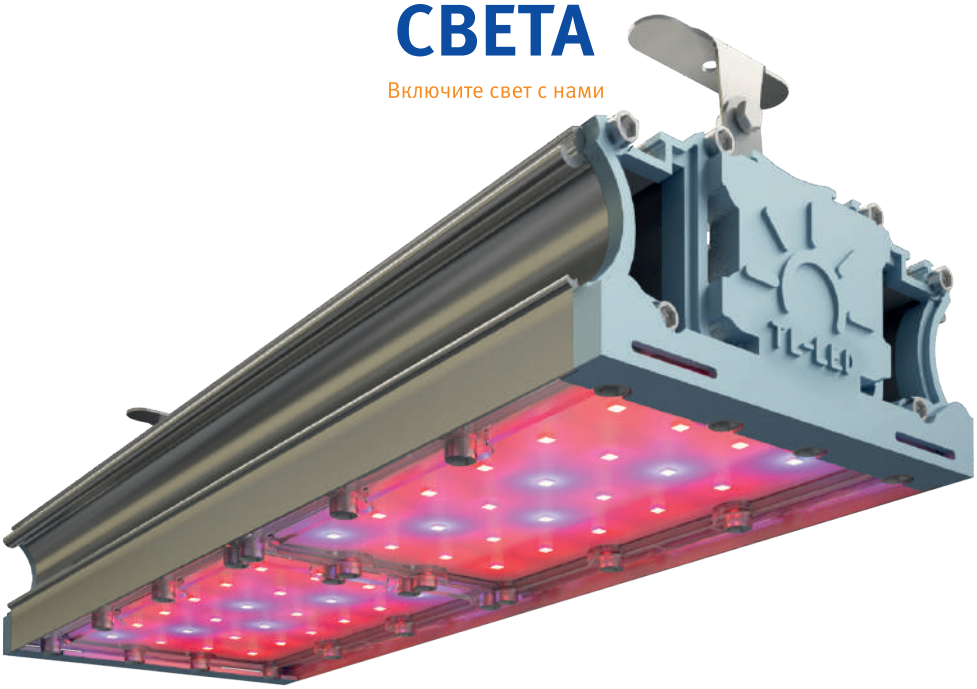

ФИТО СВЕТИЛЬНИКИ

Светодиоды: Osram Oslon SSL. Ресурс до 100 000 ч.
Защита светильника: IP67.
Корпус: анодированный алюминий.
Рассеиватель: противоударный поликарбонат.
Крепление: универсальное.

Системы защиты драйвера: грозозащита (5кВ), защита от 380В, термозащита, защита от короткого замыкания, защита от холостого хода, защита от превышения выходного напряжения.
Базовая гарантия: 48 мес.
Расширенная гарантия: 5% к стоимости за каждый дополнительный год.

TL-PROM FITO RS

	Артикул	Мощность, W	Фотонный поток PAR, мкмоль/с	Пропорции спектра светильника, %	Стадия роста
TL-PROM FITO 53 RS	УТ000002581	51,1	69	730нм-13%, 660нм-17%, 450нм-70%	Рассада (проращивание семян, луковиц, саженцы до вегетативного роста)
TL-PROM FITO 106 RS	УТ000002584	102,2	138		
TL-PROM FITO 159 RS	УТ000002575	153,3	207		
TL-PROM FITO 212 RS	УТ000002578	204,4	276		

TL-PROM FITO VR

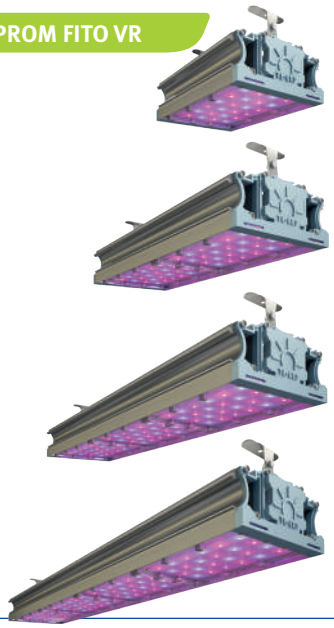

TL-PROM FITO 45 UN	УТ000002580	46	71,2	730нм-13%, 660нм-58%, 450нм-29%	Овощи, ягоды, цветы (цветение, плодоношение)
TL-PROM FITO 90 UN	УТ000002583	92	142,4		
TL-PROM FITO 135 UN	УТ000002574	138	213,6		
TL-PROM FITO 180 UN	УТ000002577	184	284,8		

TL-PROM FITO UN

TL-PROM FITO 50 VR	УТ000002579	48,2	71,7	730нм-13%, 660нм-37%, 450нм-50%	Листовые овощи и зелень на стадии вегетативного роста
TL-PROM FITO 100 VR	УТ000002582	96,4	143,7		
TL-PROM FITO 150 VR	УТ000002560	144,6	215,1		
TL-PROM FITO 200 VR	УТ000002576	192,8	215,1		

ТЕХНОЛОГИИ СВЕТА

Включите свет с нами

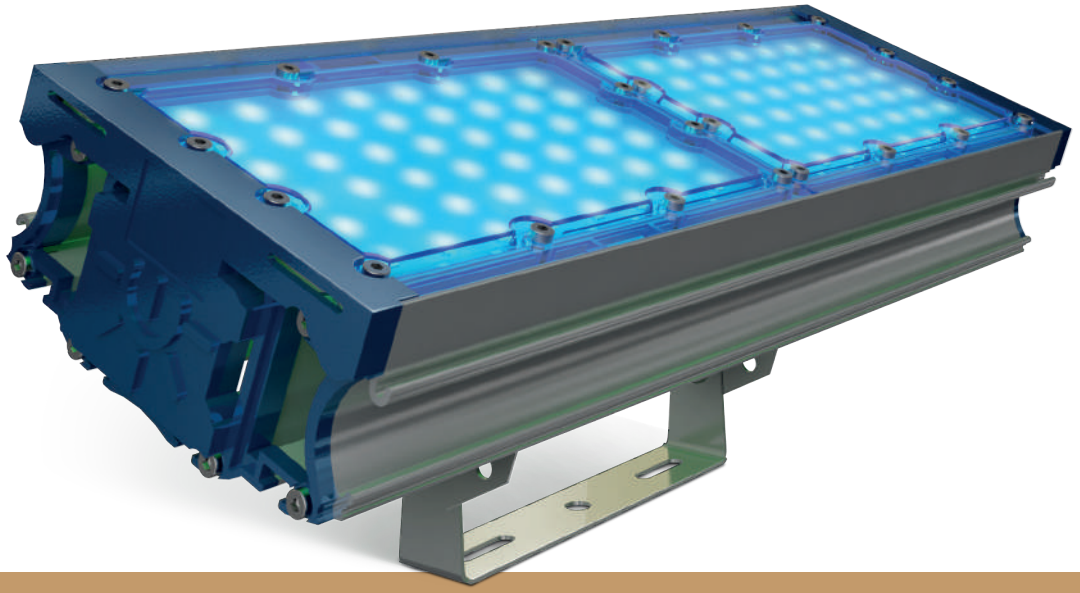

АРХИТЕКТУРНО-ПАРКОВЫЕ СВЕТИЛЬНИКИ

Светодиоды: Osram DURIS S5 (для КСС Д) Ресурс до 100 000 ч. Osram OSLON® Square (для КСС Г, К15, К30, К40). Ресурс до 300 000 ч.

Защита светильника: IP67.

Корпус: анодированный алюминий.

Рассеиватели: противоударный поликарбонат и уникальная вторичная оптика собственного производства TL-Lens Industrial Square.

Способ крепления прожектора: скоба +/-90°.

Системы защиты драйвера: грозозащита (5кВ), защита от 380В, термозащита, защита от короткого замыкания, защита от холостого хода, защита от превышения выходного напряжения.

Базовая гарантия: 48 мес.

Расширенная гарантия: 5% к стоимости за каждый дополнительный год.

TL-PROM 50 PR Plus FL

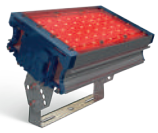

	Артикул	Мощность, W	Световой поток, Lm	КСС	Цвет
TL-PROM 50 PR Plus FL (Д) Red	УТ000003313	42	1018	Д	Красный
TL-PROM 50 PR Plus FL (Г) Red	УТ000003376	26,5	622,8	Г	Красный
TL-PROM 50 PR Plus FL (К40) Red	УТ000003375	26,5	609,5	К40	Красный
TL-PROM 50 PR Plus FL (К30) Red	УТ000004570	26,5	609,5	К30	Красный
TL-PROM 50 PR Plus FL (К15) Red	УТ000004571	26,5	609,5	К15	Красный

TL-PROM 100 PR Plus FL

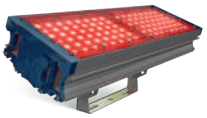

TL-PROM 100 PR Plus FL (Д) Red	УТ000003377	84	2036	Д	Красный
TL-PROM 100 PR Plus FL (Г) Red	УТ000003379	53	1245,5	Г	Красный
TL-PROM 100 PR Plus FL (К40) Red	УТ000003378	53	1219	К40	Красный
TL-PROM 100 PR Plus FL (К30) Red	УТ000004577	53	1219	К30	Красный
TL-PROM 100 PR Plus FL (К15) Red	УТ000004578	53	1219	К15	Красный

TL-PROM 150 PR Plus FL

TL-PROM 150 PR Plus FL (Д) Red	УТ000003380	126	3054	Д	Красный
TL-PROM 150 PR Plus FL (Г) Red	УТ000003382	79,5	1868	Г	Красный
TL-PROM 150 PR Plus FL (К40) Red	УТ000003381	79,5	1829	К40	Красный
TL-PROM 150 PR Plus FL (К30) Red	УТ000004583	79,5	1829	К30	Красный
TL-PROM 150 PR Plus FL (К15) Red	УТ000004584	79,5	1829	К15	Красный

TL-PROM 200 PR Plus FL

TL-PROM 200 PR Plus FL (Д) Red	УТ000003383	168	4072	Д	Красный
TL-PROM 200 PR Plus FL (Г) Red	УТ000003385	106	2491	Г	Красный
TL-PROM 200 PR Plus FL (К40) Red	УТ000003384	106	2438	К40	Красный
TL-PROM 200 PR Plus FL (К30) Red	УТ000004589	106	2438	К30	Красный
TL-PROM 200 PR Plus FL (К15) Red	УТ000004590	106	2438	К15	Красный

TL-PROM 50 PR Plus FL

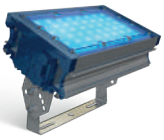

TL-PROM 50 PR Plus FL (Д) Blue	УТ000003316	48	6545	Д	Синий
TL-PROM 50 PR Plus FL (Г) Blue	УТ000003341	36,5	4928	Г	Синий
TL-PROM 50 PR Plus FL (К40) Blue	УТ000003340	36,5	4855	К40	Синий
TL-PROM 50 PR Plus FL (К30) Blue	УТ000004568	36,5	4855	К30	Синий
TL-PROM 50 PR Plus FL (К15) Blue	УТ000004569	36,5	4855	К15	Синий

TL-PROM 100 PR Plus FL

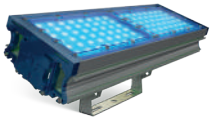

TL-PROM 100 PR Plus FL (Д) Blue	УТ000003342	96	13090	Д	Синий
TL-PROM 100 PR Plus FL (Г) Blue	УТ000003344	73	9855	Г	Синий
TL-PROM 100 PR Plus FL (К40) Blue	УТ000004574	73	9709	К40	Синий
TL-PROM 100 PR Plus FL (К30) Blue	УТ000004575	73	9709	К30	Синий
TL-PROM 100 PR Plus FL (К15) Blue	УТ000004576	73	9709	К15	Синий

TL-PROM 150 PR Plus FL

TL-PROM 150 PR Plus FL (Д) Blue	УТ000003345	144	19635	Д	Синий
TL-PROM 150 PR Plus FL (Г) Blue	УТ000003347	109,5	14783	Г	Синий
TL-PROM 150 PR Plus FL (К40) Blue	УТ000003346	109,5	14564	К40	Синий
TL-PROM 150 PR Plus FL (К30) Blue	УТ000004581	109,5	14564	К30	Синий
TL-PROM 150 PR Plus FL (К15) Blue	УТ000004582	109,5	14564	К15	Синий

TL-PROM 200 PR Plus FL

TL-PROM 200 PR Plus FL (Д) Blue	УТ000003348	192	26180	Д	Синий
TL-PROM 200 PR Plus FL (Г) Blue	УТ000003350	146	19710	Г	Синий
TL-PROM 200 PR Plus FL (К40) Blue	УТ000003349	146	19418	К40	Синий
TL-PROM 200 PR Plus FL (К30) Blue	УТ000004587	146	19418	К30	Синий
TL-PROM 200 PR Plus FL (К15) Blue	УТ000004588	146	19418	К15	Синий

TL-PROM 50 PR Plus FL

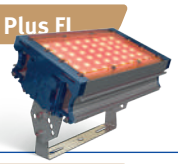

TL-PROM 50 PR Plus FL (Д) Amber	УТ000003315	48	1891	Д	Янтарный
TL-PROM 100 PR Plus FL (Д) Amber	УТ000003320	96	3782	Д	Янтарный
TL-PROM 150 PR Plus FL (Д) Amber	УТ000003323	144	5673	Д	Янтарный
TL-PROM 200 PR Plus FL (Д) Amber	УТ000003326	192	7564	Д	Янтарный

TL-PROM 50 PR Plus FL

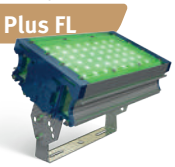

TL-PROM 50 PR Plus FL (Д) Green	УТ000003314	48	7091	Д	Зелёный
TL-PROM 100 PR Plus FL (Д) Green	УТ000003359	96	14182	Д	Зелёный
TL-PROM 150 PR Plus FL (Д) Green	УТ000003362	144	21273	Д	Зелёный
TL-PROM 200 PR Plus FL (Д) Green	УТ000003365	192	28364	Д	Зелёный

ТЕХНОЛОГИИ СВЕТА

Включите свет с нами

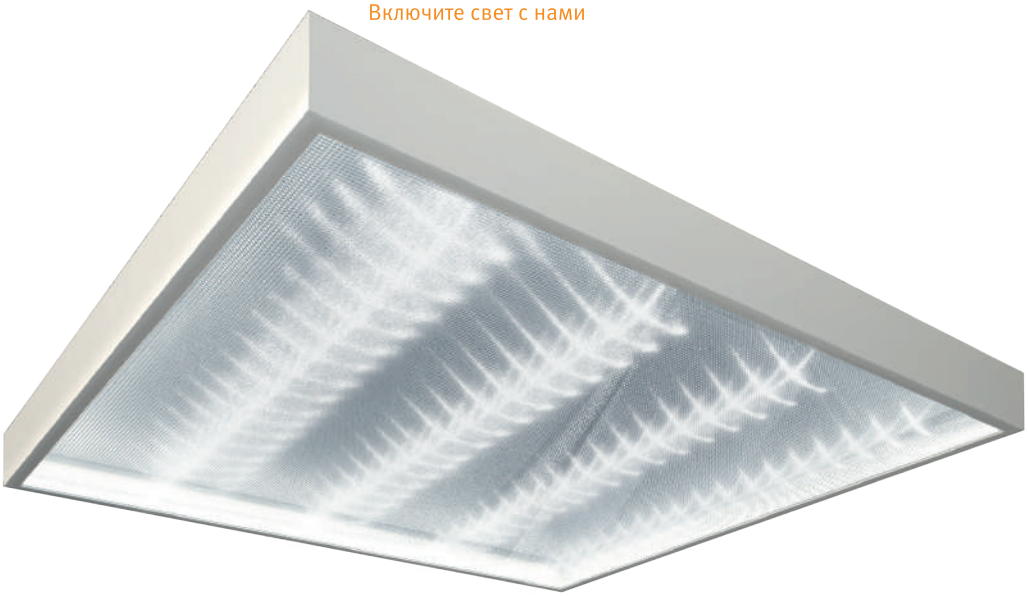

АВАРИЙНЫЕ СВЕТИЛЬНИКИ

Светодиоды: Osram DURIS S5 epoxy, Osram DURIS® S 5, GW PSLR32 CM. Ресурс до 70 000 ч.
Защита светильника: IP20.
Корпус: металл/пластик.
Рассеиватели: полистирол микропризма, опал.
КСС: Д.

Способ крепления светильника: универсальный.
Габариты светильника: ДхШхВ, 595x595x40 мм.
Базовая гарантия: 36 мес.
Расширенная гарантия: 5% к стоимости за каждый дополнительный год.

TL-ЭКО 30 PR P (S5E) 5K БАП

Артикул	Мощность, W	Световой поток, Lm	Мощность БАП, Вт	Световой поток авар. режима, Lm	Время работы от батареи, ч
TL-ЭКО 30 PR P (S5E) 5K БАП 30	УТ000005400	28,8	2146	28,8	2146	1
TL-ЭКО 30 PR O (S5E) 5K БАП 2,4	УТ000003638	29,4	2190	2,4	215	3
TL-ЭКО 30 PR O (S5E) 5K БАП 3,6	УТ000003639	29,4	2190	3,6	322	3
TL-ЭКО 30 PR O (S5E) 5K БАП 30	УТ000005399	28,8	2707	28,8	2707	1
TL-ЭКО 30 PR P (S5E) 5K БАП 2,4	УТ000003631	29,4	2764	2,4	271	3
TL-ЭКО 30 PR P (S5E) 5K БАП 3,6	УТ000003632	29,4	2764	3,6	406	3
TL-ЭКО 35 PR O (S5E) 5K БАП 2,4	УТ000003640	39,7	2958	2,4	215	3

TL-ЭКО 30 PR P (S5E) 5K БАП

TL-ЭКО 35 PR O (S5E) 5K БАП 3,6	УТ000003641	39,7	2958	3,6	322	3
TL-ЭКО 35 PR P (S5E) 5K БАП 2,4	УТ000003633	39,2	3685	2,4	271	3
TL-ЭКО 35 PR P (S5E) 5K БАП 3,6	УТ000003634	39,2	3685	3,6	406	3
TL-ЭКО 48 PR O (S5E) 5K БАП 2,4	УТ000003642	49	3651	2,4	215	3
TL-ЭКО 48 PR O (S5E) 5K БАП 3,6	УТ000003643	49	3651	3,6	322	3
TL-ЭКО 48 PR P (S5E) 5K БАП 2,4	УТ000003635	49	4606	2,4	271	3
TL-ЭКО 48 PR P (S5E) 5K БАП 3,6	УТ000003636	49	4606	3,6	406	3

Светодиоды: Osram DURIS S5 epoxy. Ресурс до 100 000 ч.
Защита светильника: IP67.
Корпус: анодированный алюминий.
Рассеиватели: противоударный поликарбонат. Под заказ – полистирол микропризма и опал.

Системы защиты драйвера: грозозащита (5кВ), защита от 380В, защита от короткого замыкания, защита от холостого хода, защита от превышения выходного напряжения.
Базовая гарантия: 48 мес.
Расширенная гарантия: 5% к стоимости за каждый дополнительный год.

TL-PROM-100-5K (Д) БАП

Артикул	Мощность, W	Световой поток, Lm	Мощность БАП, Вт	Световой поток авар. режима, Lm	Время работы от батареи, ч
TL-PROM-100-5K (Д) БАП 4,8	УТ000005402	92,8	9392	4,8	582	3
TL-PROM-100-5K (Д) БАП 7,2	УТ000004625	92,8	9392	7,2	873	3

TL-PROM-50-5K (Д) БАП

TL-PROM-30-5K (Д) БАП 30	УТ000005403	28,8	2348	28,8	2348	1
TL-PROM-50-5K (Д) БАП 2,4	УТ000005401	46,4	4696	2,4	291	3
TL-PROM-50-5K (Д) БАП 3,6	УТ000004623	46,4	4696	3,6	436	3
TL-PROM-60-5K (Д) БАП 60	УТ000005404	57,5	4696	57,5	4 696	1

Светодиоды: Osram DURIS S5 epoxy. Ресурс до 100 000 ч.
Защита светильника: IP65.
Корпус: ABS-пластик.
Системы защиты драйвера: защита от короткого замыкания, защита от холостого хода, защита от превышения выходного напряжения.

Рассеиватель: Стиролакрилнитрил (SAN).
Базовая гарантия: 36 мес.
Расширенная гарантия: 5% к стоимости за каждый дополнительный год.

TL-ЭКО 236/30 PR IP65 (S5E) 5К БАП

	Артикул	Мощность, W	Световой поток, Lm	Мощность БАП, Вт	Световой поток авар. режима, Lm	Время работы от батареи, ч
TL-ЭКО 236/30 PR IP65 (S5E) 5К БАП 2,4	УТ000003630	29,4	2936	2,4	288	3
TL-ЭКО 236/30 PR IP65 (S5E) 5К БАП 3,6	УТ000003644	29,4	2936	3,6	431	3
TL-ЭКО 236/35 PR IP65 (S5E) 5К БАП 2,4	УТ000003645	39,2	3914	2,4	288	3
TL-ЭКО 236/35 PR IP65 (S5E) 5К БАП 3,6	УТ000003646	39,2	3914	3,6	431	3
TL-ЭКО 236/30 PR IP65 (S5E) 5К БАП 30	УТ000005769	28,8	2533	28,8	2533	1

Светодиоды: Osram DURIS S5 epoxy. Ресурс до 100 000 ч.
Защита светильника: IP65.
Корпус: анодированный алюминий.
Рассеиватели: полистирол, микропризма, опал.

КСС: Д.
Крепление: универсальное (кронштейн/кольцо).
Базовая гарантия: 36 мес.
Расширенная гарантия: 5% к стоимости за каждый дополнительный год.

TL-PROM TRADE 30 P L850 IP65 5К БАП

	Артикул	Мощность, W	Световой поток, Lm	Мощность БАП, Вт	Световой поток авар. режима, Lm	Время работы от батареи, ч
TL-PROM TRADE 30 P L850 IP65 5К БАП 30	УТ000005854	28,8	2765	28,8	2765	1
TL-PROM TRADE 30 O L850 IP65 5К БАП 30	УТ000005853	28,8	2348	28,8	2348	1

TL-PROM TRADE 34 P IP65 5К БАП

TL-PROM TRADE 34 P IP65 5К БАП 2,4	УТ000005856	34	3255	2,4	276	3
TL-PROM TRADE 34 O IP65 5К БАП 2,4	УТ000005855	34	2604	2,4	221	3
TL-PROM TRADE 34 P IP65 5К БАП 3,6	УТ000005862	34	3255	3,6	414	3
TL-PROM TRADE 34 O IP65 5К БАП 3,6	УТ000005861	34	2604	3,6	331	3

TL-PROM TRADE 50 P L1200 IP65 5К БАП

TL-PROM TRADE 50 P L1200 IP65 5К БАП 2,4	УТ000005857	51	4883	2,4	283	3
TL-PROM TRADE 50 O L1200 IP65 5К БАП 2,4	УТ000005859	51	3906	2,4	226	3
TL-PROM TRADE 50 P L1200 IP65 5К БАП 3,6	УТ000005863	51	4883	3,6	424	3
TL-PROM TRADE 50 O L1200 IP65 5К БАП 3,6	УТ000005865	51	3906	3,6	339	3
TL-PROM TRADE 50 P L1550 IP65 5К БАП 2,4	УТ000005858	49	4650	2,4	278	3
TL-PROM TRADE 50 O L1550 IP65 5К БАП 2,4	УТ000005860	49	3720	2,4	222	3
TL-PROM TRADE 50 P L1550 IP65 5К БАП 3,6	УТ000005864	49	4650	3,6	417	3
TL-PROM TRADE 50 O L1550 IP65 5К БАП 3,6	УТ000005866	49	3720	3,6	333	3

ТЕХНОЛОГИИ СВЕТА

По вопросам продаж и поддержки обращайтесь:

Архангельск (8182)63-90-72
Астана +7(7172)727-132
Астрахань (8512)99-46-04
Барнаул (3852)73-04-60
Белгород (4722)40-23-64
Брянск (4832)59-03-52
Владивосток (423)249-28-31
Волгоград (844)278-03-48
Вологда (8172)26-41-59
Воронеж (473)204-51-73
Екатеринбург (343)384-55-89
Иваново (4932)77-34-06
Ижевск (3412)26-03-58
Казань (843)206-01-48
Калининград (4012)72-03-81
Калуга (4842)92-23-67
Кемерово (3842)65-04-62
Киров (8332)68-02-04
Краснодар (861)203-40-90
Красноярск (391)204-63-61
Курск (4712)77-13-04
Липецк (4742)52-20-81
Магнитогорск (3519)55-03-13
Москва (495)268-04-70
Мурманск (8152)59-64-93
Набережные Челны (8552)20-53-41
Нижний Новгород (831)429-08-12
Новокузнецк (3843)20-46-81
Новосибирск (383)227-86-73
Омск (3812)21-46-40
Орел (4862)44-53-42
Оренбург (3532)37-68-04
Пенза (8412)22-31-16
Пермь (342)205-81-47
Ростов-на-Дону (863)308-18-15
Рязань (4912)46-61-64
Самара (846)206-03-16
Санкт-Петербург (812)309-46-40
Саратов (845)249-38-78
Севастополь (8692)22-31-93
Симферополь (3652)67-13-56
Смоленск (4812)29-41-54
Сочи (862)225-72-31
Ставрополь (8652)20-65-13
Сургут (3462)77-98-35
Тверь (4822)63-31-35
Томск (3822)98-41-53
Тула (4872)74-02-29
Тюмень (3452)66-21-18
Ульяновск (8422)24-23-59
Уфа (347)229-48-12
Хабаровск (4212)92-98-04
Челябинск (351)202-03-61
Череповец (8202)49-02-64
Ярославль (4852)69-52-93

сайт: www.tl-led.nt-rt.ru || эл. почта: tdb@nt-rt.ru